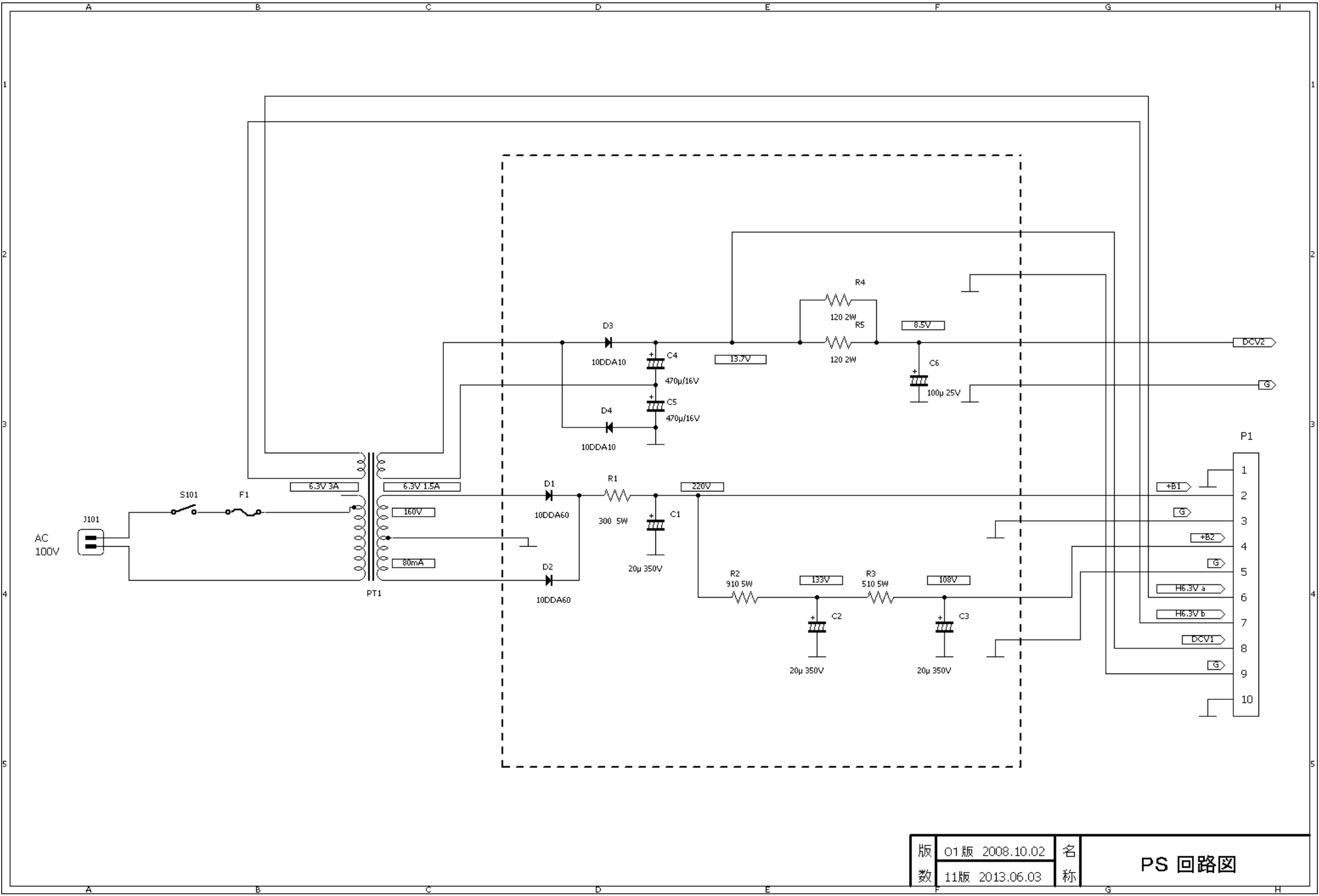

版数	01版 2008.10.02	名称	PS 回路図
	11版 2013.06.03		